Istruzioni di montaggio
Garage Orlando cod. 36638364

ATTENZIONE!!

Nel ringraziarVi per avere scelto il nostro box, Vi ricordiamo che avete acquistato un prodotto completamente **"MADE IN ITALY"** e che speriamo possa esaudire i Vostri desideri. Di seguito, per facilitarVi nel montaggio, Vi suggeriamo:

- **Trovate una posizione in piano dove poter montare il box:** non è consigliabile montarlo su un prato o direttamente sulla terra, in quanto, il box essendo pesante, con il passare del tempo e con la pioggia, potrebbe avere delle difficoltà nell'apertura delle ante della porta, in quanto non allineate perfettamente. E'consigliabile quindi avere una base in cemento e, se non è possibile, è sufficiente eseguire un giro perimetrale con dei mattoni, piastrelle, travetti in legno o qualsiasi cosa possa rendere stabile ed in "bolla" il box.
- **Sceglietevi un amico che Vi possa aiutare in alcune fasi di assemblaggio:** il nostro box è molto solido, ha delle pareti intelaiate con tubolare e una lamiera di sp. 6/10 di mm. Questo porta ad avere dei componenti particolarmente pesanti, indice di un'elevata solidità.
- **Scegliere una giornata con poco vento:** la differenza dei nostri box, oltre alla solidità, è anche la facilità di montaggio. Tutte le pareti vengono già assemblate nei nostri stabilimenti, ed hanno dimensioni notevoli. Troverete quindi meno difficoltà se scegliete un giorno non ventoso per montare il Vostro box.
- **Utilizzate guanti da lavoro:** oltre ad un martello, questo è l'unico strumento che Vi consigliamo di utilizzare, in quanto alcuni particolari potrebbero essere taglienti.
- **Togliere la pellicola protettiva:** questo aspetto è molto importante in quanto, la pellicola con i raggi solari potrebbe attaccarsi alla lamiera. Questo rivestimento serve soltanto come protezione durante il trasporto, non aiuta la protezione nel tempo del box, anzi è dannosa.
- **Porta a due battenti:** la porta a due battenti, a parità di misura del telaio, è fatta per essere montata sia sul lato lungo che su quello corto, quindi scegliete la Vostra posizione ideale.

Pulizia e manutenzione:

- Per pulire le superfici utilizzate della semplice acqua
- Togliete dal tetto eventuali foglie o rami
- Lubrificate le serrature e le cerniere almeno una volta all'anno
- Utilizzate uno spray ad alto contenuto di zinco (98%) per ripristinare le zincature sulle saldature interne, almeno una volta all'anno o quando necessario.

N.B.: Abbiamo bisogno anche dei Vostri consigli!
Scrivendoci una mail a: info@sapilbox.it ci aiuterete a migliorare;

Inviateci una foto del Vostro box montato nel giardino, la pubblicheremo sul nostro sito.
Grazie

Inquadri con la fotocamera del suo smartphone questo QR code, Vi aiuterà nel montaggio del box

ISTRUZIONI MONTAGGIO BOX 5070 x 3490 x 2110		
PROFONDITÀ BOX	LARGHEZZA BOX	ALTEZZA GRONDAIA
5070 mm	3490 mm	2110 mm

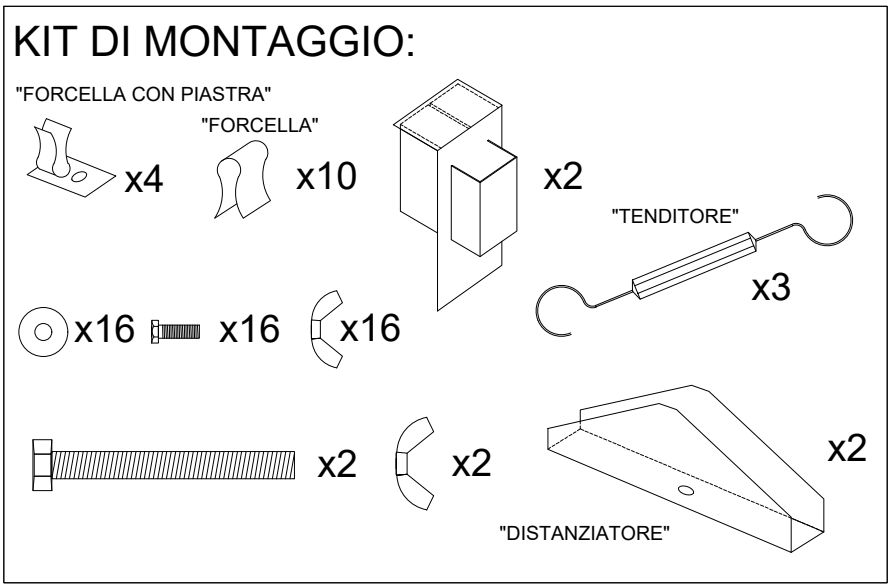

1) MONTAGGIO DELLE PARETI

Fase 1: inserire le "forcelle" nei telai per il bloccaggio delle pareti.

ATTENZIONE: inserire "forcella con piastra" forata nell'unione tra pareti, come da disegno

Fase 2: verificare l'esatta verticalità delle pareti e la loro messa "in squadra" con angoli di 90°.

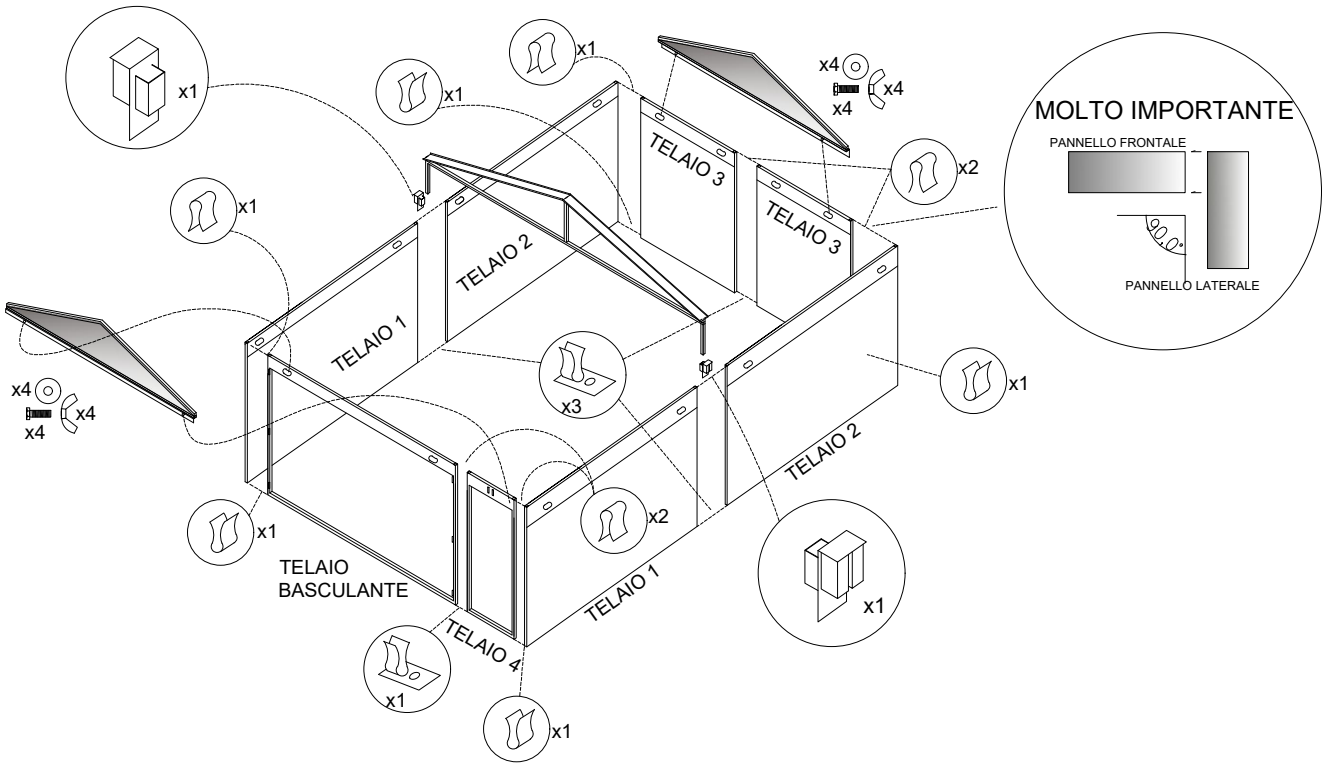

DIM. TELAIO BASCUALNTE	DIM. TELAIO 1	DIM. TELAIO 2	DIM. TELAIO 3	DIM. TELAIO 4
2940 mm	2535 mm	2535 mm	1715 mm	490 mm

2) MONTAGGIO DEL TETTO:

Fase 1: posizionare e fissare arcarecci alla capriata;

Fase 2: posizionare e fissare tetto nelle apposite asole;

PARTICOLARE FISSAGGIO ARCARECCIO

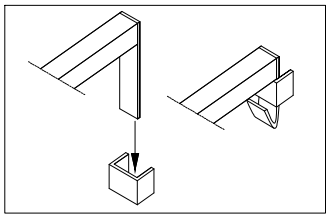

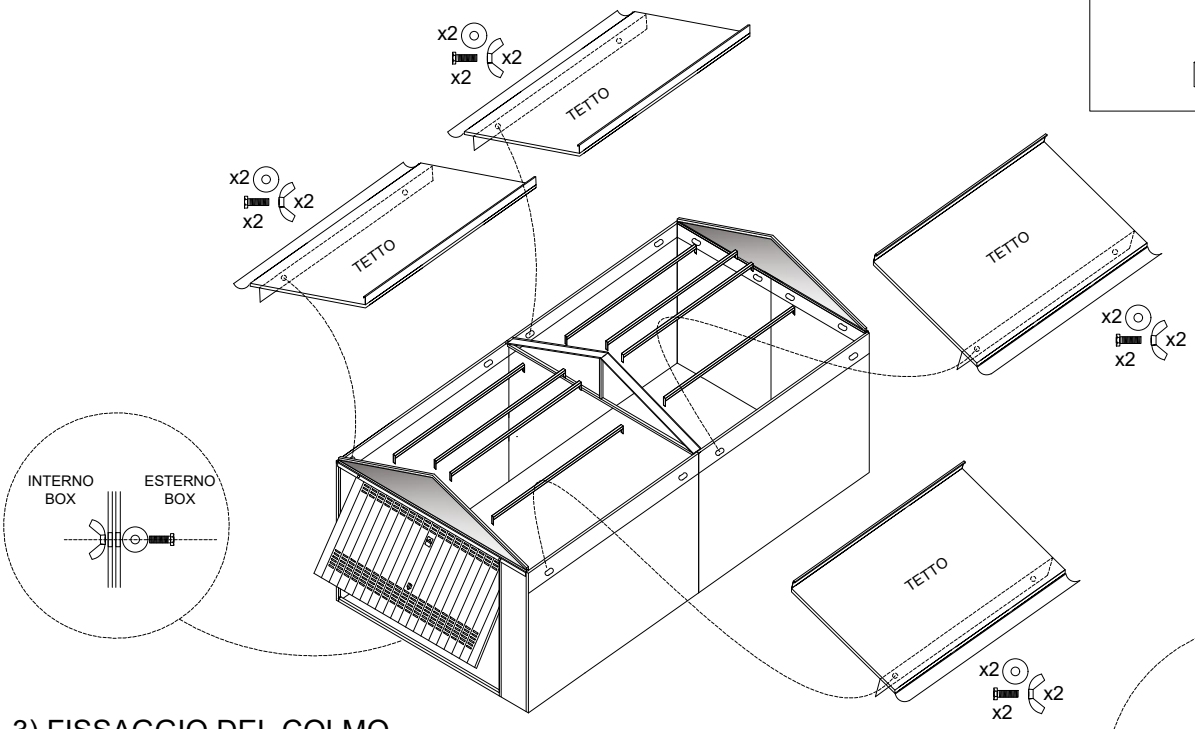

3) FISSAGGIO DEL COLMO

Fase 1: inserire vite lunga nel colmo;

Fase 2: posizionare con sormonto i colmi sul tetto rispettando le misure dei telai;

Fase 3: fissare i colmi con i tenditori alle punte;

Fase 4: fissare con il tenditore, solamente il colmo con sormonto superiore, alla capriata.

Fase 5: fissare i distanziatori al colmo.

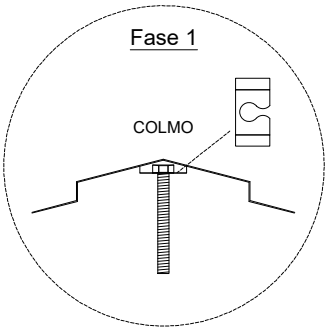

AGGANCIO TENDITORE FRONTE

AGGANCIO TENDITORE CAPRIATA

AGGANCIO TENDITORE RETRO

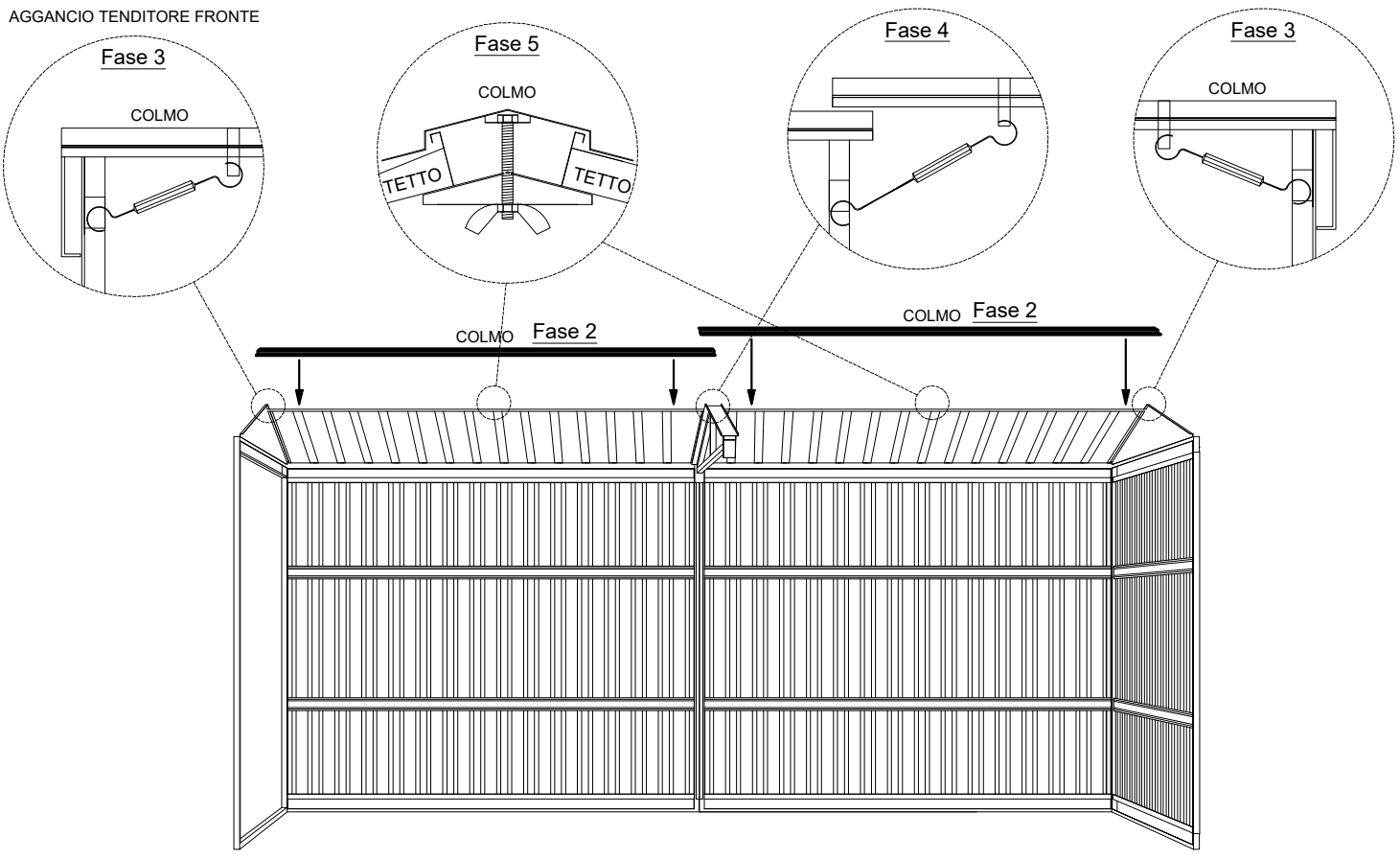

Estensione di Garanzia

Oltre alla garanzia legale, questo prodotto gode di un'estensione di garanzia, direttamente coperta da Sapil, in modo da prolungare l'assistenza al prodotto fino a 5 anni.

1. Durata e inizio della garanzia:

- La garanzia per questo prodotto è di 3 anni in più rispetto alla garanzia legale.
- Il periodo decorre dalla data di emissione dello scontrino/fattura.

2. Quando vale l'estensione di garanzia?

- la garanzia deve essere richiesta dall'acquirente originale e il box non deve essere stato smontato e rimontato.
- il montaggio è stato effettuato seguendo le istruzioni di montaggio allegate, alla perfetta regola dell'arte.
- il box Sapil non è stato utilizzato per contenere merci pericolose, sostanze chimiche, sostanze saline o altre sostanze che possano danneggiare le lamiere preverniciate.

3. Cosa copre l'estensione di garanzia:

- La garanzia copre la ruggine perforante delle lamiere derivante da un errore palesemente grave di produzione del box, e non da rotture accidentali che portino ad eventuali problemi.
- Tutte queste parti verranno riparate o sostituite gratuitamente, il costo dei trasporti sono esclusi.
- per godere della garanzia il cliente dovrà inviare a mezzo email a: info@sapilbox.it i seguenti dati:
  - copia dello scontrino/fattura comprovante la data di acquisto,
  - foto del prefabbricato nel luogo di installazione (foto che evidenzi il box e l'ambiente circostante),
  - foto del particolare del danno rilevato.

  nel caso, dopo avere effettuato le dovute verifiche, non si potesse capire a chi è imputabile il danno, Sapil potrebbe richiedere la visione presso la propria sede in Via A. Volta 16, 29010 Villanova sull'Arda (PIACENZA), del particolare difettoso per verificare la veridicità di quanto imputatogli.

4.Esclusioni:

- La garanzia non copre i difetti che sono dovuti:
- A danni durante il trasporto (lo spedizioniere è responsabile - si prega di segnalarli immediatamente)
- Influenza esterna o di straordinario fenomeno naturale (ad esempio grandine, trombe d'aria, alluvioni, terremoti, incendi, atti vandalici)
- Errori di montaggio generali
- Errore di posa del box, mancanza del drenaggio delle acque piovane nelle zone del profilo basso delle pareti
- Posa in una zona non idonea e/o mancanza di fissaggio a terra
- Graffi della vernice, a noi non imputabili, e non riparati immediatamente
- Errori dovuti ad una cattiva manutenzione, ad esempio non lubrificare la serratura e le cerniere, oppure non utilizzare uno spray ad alto contenuto di zinco (98%) per ripristinare le zincature sulle saldature, soprattutto sulle cerniere della porta in quanto esposte alle intemperie. Pellicola protettiva non rimossa.
- Tutte le parti che possano usurarsi con un utilizzo normale del box, ad esempio serratura e cerniere
- I cambiamenti di colore delle lamiere, i raggi UV con qualsiasi materiale possono alterare la tonalità
- In deroga a quanto sopra descritto, tutti i box posizionati ad una distanza fino a 300 mt dal mare, non godranno dell'estensione di garanzia
- L'estensione di garanzia è inoltre nulla se il cliente è in ritardo con il pagamento o se il danno non è stato segnalato per iscritto con email entro 24 ore dall'accadimento.

5. Altro:

- Per qualsiasi controversia relativa alla presente estensione di garanzia, il foro competente è quello di Piacenza.